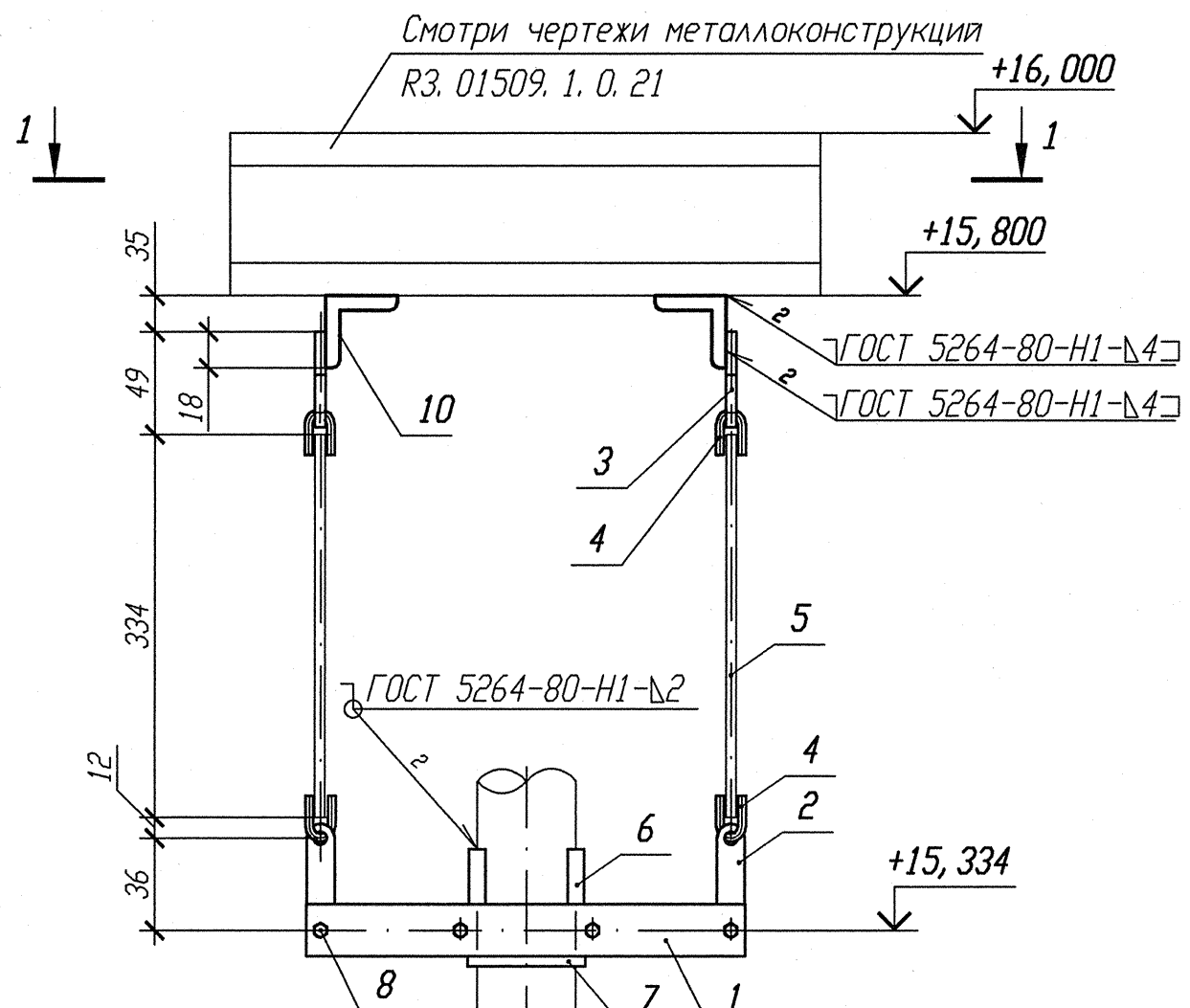

Деталь поз. 1

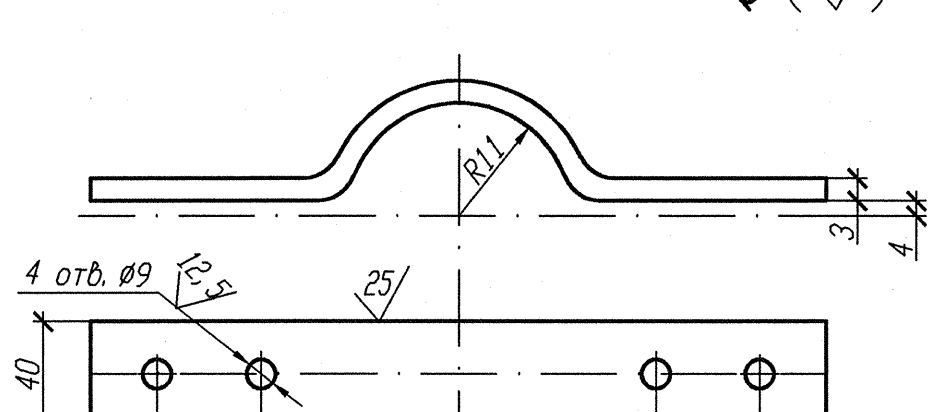

Номер опоры	Нагрузка на опору Pz(кН)	Изометрический чертеж
3TV10Y047	0, 076	3TV11Z29
3TV10Y048	0, 074	3TV11Z11
3TV10Y049	0, 077	3TV11Z08
3TV10Y050	0, 077	3TV11Z35

Разрез 1-1

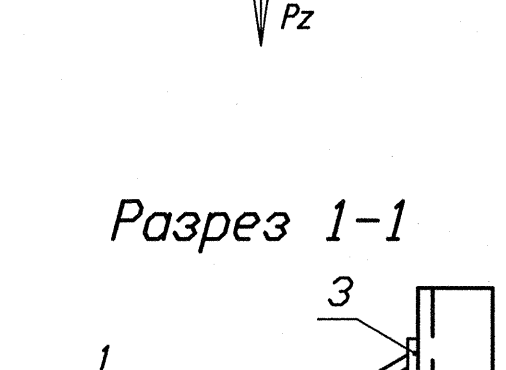

1 Привязку опоры смотри изометрический чертеж, указанный в таблице.
2 Сварку тяги с ушком производить по Л8-522. 000 СБ.
3 Длину поз. 5 уточнить на монтаже.
4 Отметка трубопровода подлежит уточнению в соответствии с уклоном трубопровода.
5 Максимальная нагрузка на опору Pz дана с учетом сейсмического воздействия.
6 Спецификация составлена на одну опору.
7 Изготовить четыре комплекта.

Спецификация деталей

Поз.	Обозначение	Наименование	Кол.	Материал	Масса, кг ед.	Масса, кг общ.	Примечание
1	БК-1998783	Полухомут Лист Б-ПН 3х40х265	2	ОК360В-4-IV-Ст3сп-сВ ГОСТ 16523-97	0, 26	0, 52	
2	Л8-522. 001	Серьга	2	Б-ПН-6 ГОСТ 19903-74 Лист Ст3сп3-сВ ГОСТ 14637-89	0, 05	0, 1	
3	Л8-522. 003	Проушина	2	Б-ПН-6 ГОСТ 19903-74 Лист Ст3сп3-сВ ГОСТ14637-89	0, 08	0, 16	
4	Л8-522. 002	Ушко	4	В1-11-6 ГОСТ 2590-2006 Круг 20-2ТП-М1-Т0 ГОСТ 1050-88	0, 02	0, 08	
5	Л8-522. 004-21	Тяга	2	В1-11-6 ГОСТ 2590-2006 Круг 20-3ТП-М1-Т0 ГОСТ 1050-88	0, 13	0, 26	
6	Л8-508. 003-01	Накладка	2	Б-ПН-4 ГОСТ19903-74 Лист 12Х18Н10Т-МБг ГОСТ7350-77	0, 03	0, 06	
7	Л8-511. 002	Прокладка	1	Б-ПН-2 ГОСТ19903-74 Лист 12Х18Н10Т-МАг ГОСТ5582-75	0, 02	0, 02	
8	ГОСТ 7798-70	Болт М8-6gх25. 56. 35	4	35 ГОСТ 1050-88	0, 0148	0, 0592	
9	ГОСТ 5915-70	Гайка М8-6Н. 8. 35	8	35 ГОСТ 1050-88	0, 0055	0, 044	
10	ГОСТ 8509-93	Уголок В 50х50х5 l=395	2	Ст3 пс2-сВ ГОСТ 535-2005	1, 489	2, 978	
	ГОСТ 2246-70	Проволока		СВ-04Х19Н11М3		-	
	ГОСТ 9467-75	Электроды		УОНИИ 13/45		-	
				Итого:		4, 281	

АРХИВНЫЙ ЭКЗЕМПЛЯР

Инв. N подл. R3. 03732. 1. 0. 13 Лист 95

Изм.	Кол. уч.	Лист	N док.	Подпись	Дата
Инж. ск.		Случевская			12.02
Пров. инж. Ік.		Шабинский			12.02
Пров. вед. инж.		Махотина			12.02
Н. контр.		Краснояров			13.02

R3. TC10. 3095. 013. 03. 00. 013

Ростовская АЭС Блок 3

Реакторное отделение
Герметичная часть
Трубопроводы отбора проб
Pp больше 2.2 МПа

Стадия	Лист	Листов
Р		1

Подвеска простая
3TV10Y047 - 3TV10Y050

ОАО "НИАЭП" 2013

Инв. N подл. | Подп. и дата | Взам. инв. N

Формат А4х3